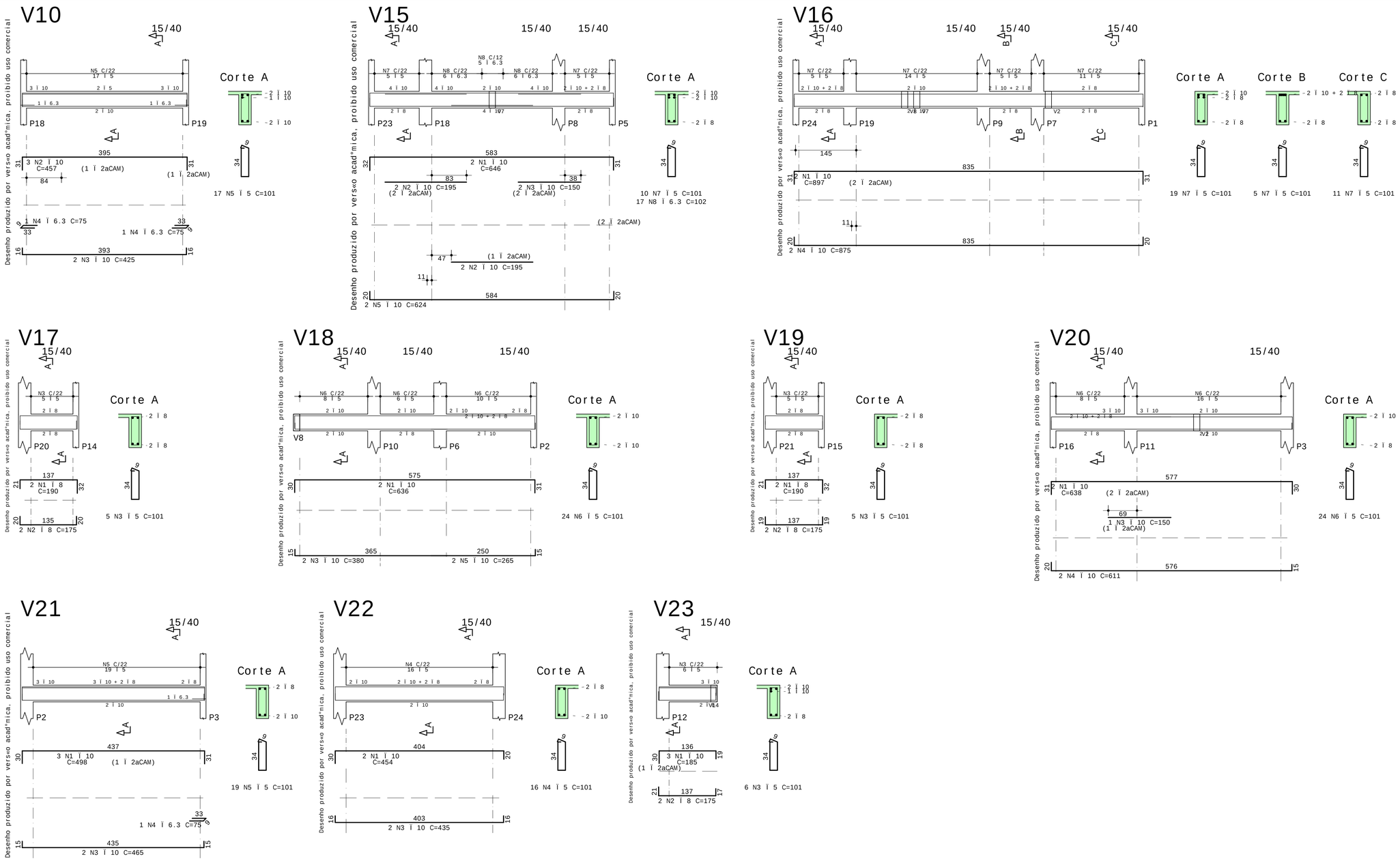

Desenho produzido por versão acadêmica, proibido uso comercial

A¢O		POS	BIT	QUANT	COMPRIMENTO	
					UNIT	TOTAL
			mm		cm	cm
V10						
	50A	2	10	3	457	1371
	50A	3	10	2	425	850
	50A	4	6.3	2	75	150
	60A	5	5	17	101	1717
V15						
	50A	1	10	2	646	1292
	50A	2	10	4	195	780
	50A	3	10	2	150	300
	50A	5	10	2	624	1248
	60A	7	5	10	101	1010
	50A	8	6.3	17	102	1734
V16						
	50A	1	10	2	897	1794
	50A	4	10	2	875	1750
	60A	7	5	35	101	3535
V17						
	50A	1	8	2	190	380
	50A	2	8	2	175	350
	60A	3	5	5	101	505
V18						
	50A	1	10	2	636	1272
	50A	3	10	2	380	760
	50A	5	10	2	265	530
	60A	6	5	24	101	2424
V19						
	50A	1	8	2	190	380
	50A	2	8	2	175	350
	60A	3	5	5	101	505
V20						
	50A	1	10	2	638	1276
	50A	3	10	1	150	150
	50A	4	10	2	611	1222
	60A	6	5	24	101	2424
V21						
	50A	1	10	3	498	1494
	50A	3	10	2	465	930
	50A	4	6.3	1	75	75
	60A	5	5	19	101	1919
V22						
	50A	1	10	2	454	908
	50A	3	10	2	435	870
	60A	4	5	16	101	1616
V23						
	50A	1	10	3	185	555
	50A	2	8	2	175	350
	60A	3	5	6	101	606

RESUMO DE A¢O			
A¢O	BIT	COMPR	PESO
	mm	m	kgf
60A	5	163	25
50A	6.3	20	5
50A	8	18	7
50A	10	194	119
Peso Total	60A =		25 kgf
Peso Total	50A =		131 kgf

Rev	Data	Autor	Assunto
00	SUSANY BONIN VOLPATO		VIGAS BALDRAME

CONCRETO
fck = 25 MPa
ECS = 24150 MPa

CLIENTE: *PREFEITURA MUNICIPAL DE BOM RETIRO*

OBRA: *ESTRUTURAL VESTIARIOS*

TITULO: *VIGAS BALDRAME*

V10 / V15 / V16 / V17
V18 / V19 / V20 / V21
V22 / V23

OBRA Nº 0001

DES. Nº 012

REV. Nº 00

DATA	ESCALA	DESENHO	COORD.	ENG º
28/03/2022	1:50	EST-BAL-VIG-012-R00		

TQS VERSIO EDUCACIONAL NIO COMERCIAL PL EST-BAL-VIG-012-R00.PLT 28/03/2022 19:35:21